PŮDORYS 1.NP

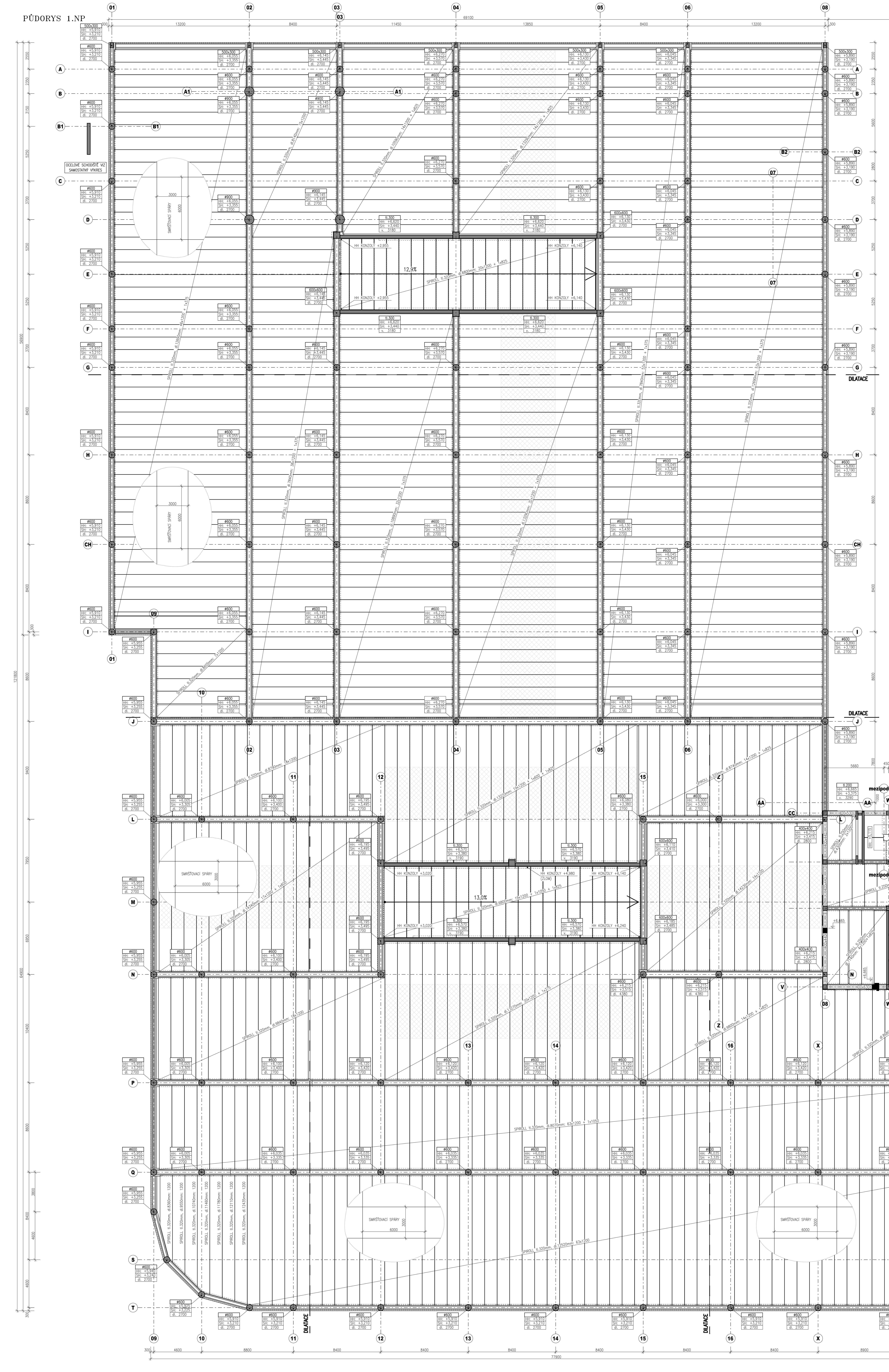

DETAIL NAPOJENÍ SLOUPŮ
(STAV PŘED ZÁLIVKOU SPOJE)

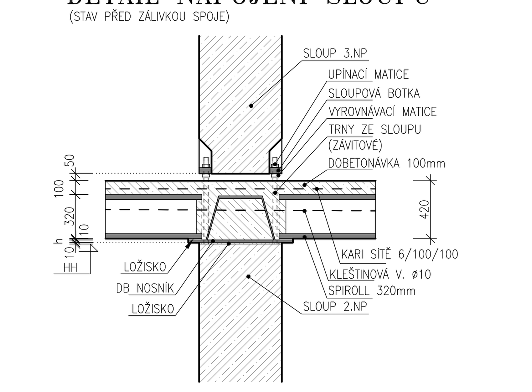

VÝKAZ PREFABRIKÁTŮ

SLOUPY

TVAR	PRŮŘEZ	BETON	PRŮMĚRNÉ VYZTUŽENÍ [kg/m³]	ks	CELKOVÝ OBJEM [m³]
KRUHOVÉ	D600	C35/45	160	108	83,2
	D900	C35/45	70	4	6,9
ČTVERCOVÉ	400x400	C35/45	140	3	1,5
	600x600	C35/45	70	7	6,8
	500x300	C35/45	140	7	2,9

STĚNY

POZICE	ŠÍŘKA	BETON	PRŮMĚRNÉ VYZTUŽENÍ [kg/m³]	ks	CELKOVÝ OBJEM [m³]
S RAMPA	300	C30/37	80	4	47,4
J RAMPA	300	C30/37	80	4	49,1
INST JÁDRO K1-CC	200	C30/37	80	4	5,3
VÝTAH JÁDRO V-M1	200	C30/37	70	6	15,2

SCHODIŠŤOVÁ RAMENA

POZICE	ŠÍŘKA	BETON	PRŮMĚRNÉ VYZTUŽENÍ [kg/m³]	ks	CELKOVÝ OBJEM [m³]
K1-CC	1840	C30/37	150	2	6,1

PRŮVLAKY

POZICE	PRŮŘEZ	BETON	PRŮMĚRNÉ VYZTUŽENÍ [kg/m³]	ks	CELKOVÝ OBJEM [m³]
osa V	400x630	C35/45	180	2	4,2
osa U,18,K1,CC	400x530	C35/45	160	6	6,1
osa 08	400x440	C35/45	160	3	2,7
schodiště	300x400	C35/45	160	1	0,7

STROPNÍ PANELY

TYP	ŠÍŘKA	DÉLKA		ks	PLOCHA [m²]
SPIROLL 320	1200	12690		46	700,5
	375	12690		1	4,8
	1200	8605		7	72,3
	1200	7840		38	357,5
	375	7840		1	2,9
	1200	8140		15	146,5
	1200	10590		14	177,9
	825	10590		1	8,7
	1200	10890		32	418,2
	375	10890		1	4,1
	1200	13290		46	733,6
	825	13290		1	11,0
	375	13290		1	5,0
	1200	6800		21	171,4
	1200	7840		53	498,6
	375	7840		1	2,9
	1200	12690		53	807,1
	375	12690		1	4,8
	1200	8790		18	189,9
	1200	13220		19	301,4
	825	13220		1	10,9
	600	13220		1	7,9
	1200	8740		14	146,8
	825	8740		1	7,2
	1200	14340		17	292,5
	600	14340		1	8,6
	1200	6800		19	155,0
	1050	6800		1	7,1
	825	6800		1	5,6
	1200	14230		14	239,1
	1200	9840		18	212,5
	1200	13270		20	318,5
	375	13270		1	5,0
	1200	9800		14	164,6
	825	9800		1	8,1
	1200	8680		10	104,2
	825	8680		1	7,2
	1200	8070		63	610,1
	1050	8070		1	8,5
	1200	12520		63	946,5
	1200	12435		1	14,9
	1200	12110		1	14,5
	1200	11780		1	14,1
	1200	11460		1	13,8
	1200	10740		1	12,9
	1200	9550		1	11,5
	1200	8360		1	10,0
SPIROLL 250	1200	4300		4	20,6
	1200	4020		11	53,1
	1200	7140		7	60,0
	825	7140		1	5,9
	375	7140		1	2,7
SUMA				663	8119,0

PLOCHA SPODNÍHO POVRCHU PANELŮ SPIROLL OŠETŘENA TRVALE PRUŽNÝM OCHRANNÝM NÁTĚREM = ODHADEM 772 m²

VÝKAZ NOSNÍKŮ DELTABEAM JE SOUČÁSTÍ SAMOSTATNÉHO VÝKRESU OD SPOL. PEIKKO
DÉLKY PANELŮ SPIROLL JE NUTNÉ POROVNAT ROVNĚŽ S AKTUÁLNÍMI VÝKRESY SKLADBY PEIKKO, KTERÉ ROVNĚŽ PŘEDEPISUJE LOKÁLNÍ ÚPRAVY KLEŠTINOVÉ VÝZTUŽE V ZÁVISLOSTI NA CHOVÁNÍ DB

VÝKAZ MONOLITY

DOBETONÁVKA SPÁR, VÝPLŇ DELTABEAM NOSNÍKŮ A ZBYTKOVÝCH PLOCH
BETON C25/30 HRUBÝ ODHAD 145m³

KLEŠTINOVÁ VÝZTUŽ A DOBETONÁVKY 5300kg
HORNÍ VÝZTUŽ SKRZ NOSNÍKY 9500kg

PŘEBETONÁVKA STROPU tl. 100 mm S KARI SÍTĚMI
BETON C25/30 XC3 XD1 XF2 XM1 825m³ S VÝZTUŽNÝMI VLÁKNY PRO OMEZENÍ SMRŠŤOVÁNÍ

PŘEBETONÁVKA RAMP tl. 100 mm S KARI SÍTĚMI
BETON C25/30 XC3 XD1 XF2 XM1 40m³ S VÝZTUŽNÝMI VLÁKNY PRO OMEZENÍ SMRŠŤOVÁNÍ

MNOŽSTVÍ VÝZTUŽE V PŘEBETONÁVCE 48000kg

V PŘEBETONÁVCE BUDOU PROVEDENY SMRŠŤOVACÍ SPÁRY DO HL. 20–30mm (a_{max}=6,0m)
BETONÁŽ MOŽNO PROVÁDĚT POUZE ZA TEPLOT 10–25°C A TO JAK OVZDUŠÍ, TAK PODKLADOVÉ KONSTRUKCE, POPŘ. JE NUTNÉ PROVÉST OPATŘENÍ

PŘÍDAVNÉ STÁLÉ ZATÍŽENÍ STROPU:
PARKOVACÍ PLOCHY 2,50 kN/m² (PŘEBETONÁVKA)
PODLAHY+PODHLEDY VĚŽE 1,95 kN/m²

UŽITNÉ ZATÍŽENÍ STROPU:
PARKOVACÍ PLOCHY 2,50 kN/m²
TECHNICKÉ 3–04 AŽ 3–07 7,50 kN/m²
OSTATNÍ PLOCHY VĚŽE 3,00 kN/m²

POZN.:
HH SLOUPŮ UPRAVIT DLE VD NOSNÍKŮ PEIKKO DLE SKUTEČNĚ NAVRŽENÉ TL. SPODNÍHO PÁSU

POŽÁRNÍ ODOLNOST NOSNÉ KONSTRUKCE R = 60 min

TENTO VÝKRES SLOUŽÍ JAKO PODKLAD PRO NACENĚNÍ KONSTRUKCE A VÝBĚR ZHOTOVITELE. JE NUTNÉ DOPRACOVÁNÍ DOPRACOVÁNÍ PODROBNÝCH VÝKRESŮ VÝZTUŽE, NEBOŤ DLE PŘÍLOHY 6, VYHL. Č. 499/2006 Sb. JSOU PODROBNÉ VÝKRESY VÝZTUŽE PŘEDMĚTEM DODAVATELSKÉ DOKUMENTACE. STEJNĚ TAK JE NUTNÉ DOPRACOVAT DÍLENSKOU A MONTÁŽNÍ DOKUMENTACI DLE VYBRANÉHO ZHOTOVITELE A JEHO MOŽNOSTÍ A ZVYKLOSTÍ.
PŘI ZPRACOVÁNÍ TÉTO DOKUMENTACE MUSÍ BÝT PROVEDENA KONTROLA TVARU A ZATÍŽENÍ PODLE POSLEDNÍCH PLATNÝCH PODKLADŮ. PODROBNÝ VÝKRES VÝZTUŽE NUTNO PAK PŘEDLOŽIT KE KONTROLE ZPRACOVATELI PROVÁDĚCÍ DOKUMENTACE.

Č.ZMĚNY	DATUM	POPIS ZMĚNY

NÁZEV STAVBY: PARKOVIŠTĚ PRO ZAMĚSTNANCE A HELIPORT		ASK PROJEKT s.r.o. ARCHITEKTURA STATIKA KONSTRUKCE IČ: 261 11 128 Podhájek č.p. 60 391 81 Veselí nad Lužnicí Tel.: 720520855; email: benda@askprojekt.cz	PARE Č.
ČÁST D.1.2. – STAVEBNĚ KONSTRUKČNÍ ČÁST			
GENERÁLNÍ PROJEKTANT	AGP nova r.o., Tr. 28.října 17, Č.Budějovice 370 01	DATUM/zakázka	01.2025/24–015
ODPOVĚDNÝ PROJEKTANT ČÁSTI	Ing.Lukáš Benda; VYPRACOVAL Ing.Lukáš Benda	KONTROLOVAL	Ing.Lukáš Benda
INVESTOR	Nemocnice České Budějovice, a.s., B. Němcové 585/54 370 01 České Budějovice	DOKUMENTACE	DPS
OBSAH VÝKRESU: SKLADBA SVISLÝCH NOSNÝCH PRVKŮ A STROPU 2.NP		MĚŘÍTKO 1:100	KÓD/ ČÍSLO PŘÍLOHY D.1.2.c/3

formát: 1260x1366mm