TABULKA MÍSTNOSTÍ - NOVÝ STAV - 6. NP INTERNA

OZN.	ÚČEL MÍSTNOSTI	PLOCHA (m2)	PODLAHA	SOKLY	OZN.	POVRCH STĚN	POVRCH STROPU	OZN.	POZNÁMKA
601	VSTUPNÍ PROSTOR	61,0	Keram. dlažba	Ker. sokl	P2a	Malba + Olejový nátěr (v.2,1m) + obklad	Kazetový podhled	S2	
602	LŮŽKOVÝ VÝTAH EVAKUAČNÍ	2 x 6,50							
603	OSOBNÍ VÝTAH	2 x 2,25							
604	WC MUŽI, WC ŽENY - VEŘEJNOST	4,70	Keram. dlažba		P2	Keramický obklad (v.2,1m)+ olejový nátěr	Kazetový podhled	S2	
605	VYŠETŘOVNA	21,0	PVC	PVC	P1	Malba + Olejový nátěr (v.2,1m)	Kazetový podhled	S2	
606	SESTERNA	38,0	PVC	PVC	P1	Malba + Olejový nátěr (v.2,1m)	Kazetový podhled	S2	
606a	SESTERNA - PŘÍJEM, RECEPCE	12,50	PVC	PVC	P1	Malba + Olejový nátěr (v.2,1m)	Kazetový podhled	S2	
606b	SESTERNA - PŘÍRUČNÍ SKLAD	6,60	PVC	PVC	P1	Malba + Olejový nátěr (v.2,1m)	Kazetový podhled	S2	
607	DENNÍ MÍSTNOST	16,20	PVC	PVC	P1	Malba + Olejový nátěr (v.2,1m)	Kazetový podhled	S2	
608	POKOJ - 2 LŮŽKA	21,50	PVC	PVC	P1	Malba + Olejový nátěr (v.2,1m)	Kazetový podhled	S2	Pokoj è. 1
608a	SOCIÁLNÍ ZAŘÍZENÍ	3,50	Keram. dlažba		P2	Keramický obklad (v.2,1m) + Malba	SDK podhled do vlhka	S3	
609	POKOJ - 2 LŮŽKA	17,0	PVC	PVC	P1	Malba + Olejový nátěr (v.2,1m)	Kazetový podhled	S2	Pokoj è. 2
610	PŘEDSÍŇ - neobsazeno-původní stav								
611	SOCIÁLNÍ ZAŘÍZENÍ - neobsazeno-původní								
609a	SOCIÁLNÍ ZAŘÍZENÍ	3,45	Keram. dlažba		P2	Keramický obklad (v.2,1m) + Malba	SDK podhled do vlhka	S3	
612	POKOJ - 2 LŮŽKA (3 lůžka)	17,50	PVC	PVC	P1	Malba + Olejový nátěr (v.2,1m) + Ker.obklad	Kazetový podhled	S2	Pokoj è. 3
613	PŘEDSÍŇ - neobsazeno-původní stav								
614	SOCIÁLNÍ ZAŘÍZENÍ - neobsazeno-původní								
612a	SOCIÁLNÍ ZAŘÍZENÍ	3,45	Keram. dlažba		P2	Keramický obklad (v.2,1m) + Malba	SDK podhled do vlhka	S3	
615	POKOJ - 2 LŮŽKA	17,50	PVC	PVC	P1	Malba + Olejový nátěr (v.2,1m)	Kazetový podhled	S2	Pokoj è. 4
615a	SOCIÁLNÍ ZAŘÍZENÍ	3,50	Keram. dlažba		P2	Keramický obklad (v.2,1m) + Malba	SDK podhled	S3	
616	POKOJ - 2 LŮŽKA	17,50	PVC		P1	Malba + Olejový nátěr (v.2,1m)	Kazetový podhled	S2	Pokoj è. 5
616a	SOCIÁLNÍ ZAŘÍZENÍ	3,50	Keram. dlažba		P2	Keramický obklad (v.2,1m) + Malba	SDK podhled do vlhka	S3	
617	POKOJ - 2 LŮŽKA	17,50	PVC	PVC	P1	Malba + Olejový nátěr (v.2,1m)	Kazetový podhled	S2	Pokoj è. 6
618	PŘEDSÍŇ - neobsazeno-původní stav								
619	SOCIÁLNÍ ZAŘÍZENÍ - neobsazeno-původní								
617a	SOCIÁLNÍ ZAŘÍZENÍ	3,45	Keram. dlažba		P2	Keramický obklad (v.2,1m) + Malba	SDK podhled do vlhka	S3	
620	POKOJ - 2 LŮŽKA	17,50	PVC	PVC	P2	Malba + Olejový nátěr (v.2,1m)	Kazetový podhled	S2	Pokoj è. 7
621	PŘEDSÍŇ - neobsazeno-původní stav								
622	SOCIÁLNÍ ZAŘÍZENÍ - neobsazeno-původní								
620a	SOCIÁLNÍ ZAŘÍZENÍ	3,45	Keram. dlažba		P2	Keramický obklad (v.2,1m) + Malba	SDK podhled do vlhka	S3	
623	POKOJ - 2 LŮŽKA	17,0	PVC	PVC	P1	Malba + Olejový nátěr (v.2,1m)	Kazetový podhled	S2	Pokoj è. 8
623a	SOCIÁLNÍ ZAŘÍZENÍ	3,50	Keram. dlažba		P2	Keramický obklad (v.2,1m) + Malba	SDK podhled do vlhka	S3	
624	POKOJ - 2 LŮŽKA	21,50	PVC	PVC	P1	Malba + Olejový nátěr (v.2,1m)	Kazetový podhled	S2	Pokoj è. 9
624a	SOCIÁLNÍ ZAŘÍZENÍ	3,50	Keram. dlažba		P2	Keramický obklad (v.2,1m) + Malba	SDK podhled do vlhka	S3	
625	POKOJ - 2 LŮŽKA	19,50	PVC	PVC	P1	Malba + Olejový nátěr (v.2,1m)	Kazetový podhled	S2	Pokoj è. 10
625a	SOCIÁLNÍ ZAŘÍZENÍ	3,50	Keram. dlažba		P2	Keramický obklad (v.2,1m) + Malba	SDK podhled do vlhka	S3	
626	KUCHYŇKA - PŘÍPRAVA JÍDEL	11,20	PVC	PVC	P1	Malba + Olejový nátěr (v.2,1m) + Ker.obklad	Kazetový podhled	S2	
626a	SKLAD KOMPENZAČNÍCH POMŮCEK	10,80	Keram. dlažba	Ker. sokl	P2	Malba + Olejový nátěr (v.2,1m)	Kazetový podhled	S2	
627	POKOJ - 2 LŮŽKA	17,0	PVC	PVC	P1	Malba + Olejový nátěr (v.2,1m)	Kazetový podhled	S2	Pokoj è. 11
627a	SOCIÁLNÍ ZAŘÍZENÍ	4,10	Keram. dlažba		P2	Keramický obklad (v.2,1m) + Malba	SDK podhled do vlhka	S3	
628	POKOJ - 1 LŮŽKO (2 lůžka)	18,0	PVC	PVC	P1	Malba + Olejový nátěr (v.2,1m)	Kazetový podhled	S2	Pokoj è. 12
628a	SOCIÁLNÍ ZAŘÍZENÍ	3,50	Keram. dlažba		P2	Keramický obklad (v.2,1m) + Malba	SDK podhled do vlhka	S3	
629	SCHODIŠTĚ - NOUZOVÉ	20,80	Mramor bílý-stávající			Mozaika - stávající	Malba	S1	
630	ŠPINAVÉ PRÁDLO	5,80	Keram. dlažba	Ker. sokl	P2	Malba + Olejový nátěr (v.2,1m)	Malba	S1	
631	LÁZEŇ	16,0	Keram. dlažba		P2	Keramický obklad (v.2,1m) + Malba	SDK podhled do vlhka	S3	
632	JÍDELNA - PACIENTI, NÁVŠTĚVY	21,50	PVC	PVC	P1	Malba + Olejový nátěr (v.2,1m) + Ker.obklad	Kazetový podhled	S2	
633	ČISTÉ PRÁDLO - neobsazeno - původní stav								
634	SKLAD ČISTÉHO PRÁDLA	9,0	Keram. dlažba	Ker. sokl		Malba + Olejový nátěr (v.2,1m)	Kazetový podhled	S2	
635	PACIENTI - WC ŽENY - neobsazeno								
636	SOCIÁLNÍ ZAŘÍZENÍ -PERSONÁL	7,60	Keram. dlažba		P2	Keramický obklad (v.2,1m) + Malba	Kazetový podhled	S2	2 x WC + pøedsíòka
637	SPRCHA -PERSONÁL	2,70	Keram. dlažba		P2	Keramický obklad (v.2,1m) + Malba	SDK podhled do vlhka	S3	
638	ŠATNA PERSONÁL - 15 míst	17,0	PVC	PVC	P1	Malba + Olejový nátěr (v.2,1m) + Ker.obklad	Kazetový podhled	S2	
638a	ŠATNA PERSONÁL - PŘEDSÍŇ	2,0	PVC	PVC	P1	Malba + Olejový nátěr (v.2,1m)	Kazetový podhled	S2	
639	ÚKLID	2,50	Keram. dlažba		P2	Keramický obklad (v.2,1m) + Malba	Kazetový podhled	S2	
640	MYTÍ POMŮCEK	3,10	Keram. dlažba		P2	Keramický obklad (v.2,1m) + Malba	Kazetový podhled	S2	
640a	SKLAD - ČISTÉ NÁDOBY	2,70	Keram. dlažba		P2	Keramický obklad (v.2,1m) + Malba	Kazetový podhled	S2	
641	POKOJ - 2 LŮŽKA (3 lůžka)	22,50	PVC	PVC	P1	Malba + Olejový nátěr (v.2,1m) + Ker.obklad	Kazetový podhled	S2	Pokoj è. 14
642	POKOJ - 2 LŮŽKA (3 lůžka)	22,50	PVC	PVC	P1	Malba + Olejový nátěr (v.2,1m) + Ker.obklad	Kazetový podhled	S2	Pokoj è. 15
643	POKOJ - 2 LŮŽKA	18,20	PVC	PVC	P1	Malba + Olejový nátěr (v.2,1m)	Kazetový podhled	S2	Pokoj è. 16 + pøedsíò
643a	SOCIÁLNÍ ZAŘÍZENÍ	3,50	Keram. dlažba		P2	Keramický obklad (v.2,1m) + Malba	SDK podhled do vlhka	S3	
644	POKOJ - 2 LŮŽKA	21,20	PVC	PVC	P1	Malba + Olejový nátěr (v.2,1m)	Kazetový podhled	S2	Pokoj è. 13 + pøedsíò
644a	SOCIÁLNÍ ZAŘÍZENÍ	3,50	Keram. dlažba		P2	Keramický obklad (v.2,1m) + Malba	SDK podhled do vlhka	S3	
645	CHODBA	196,0	PVC	PVC	P1	Malba + Olejový nátěr (v.2,1m)	Kazetový podhled	S2	

LEGENDA:

- TR — Terminální jednotka s rychlospojkou
- LR — Lůžková rampa 1650mm
- LR-P — Lůžková rampa průběžná
- VS-2 — Ventilová skříň pro 2 plyny
- SP — Vyhodnocení klinické nouzové signalizace
- VŠS — Vyšetřovací světlo

LEGENDA VÝVODŮ PRO SPECIALISTY:

LR-P Vývod medicinálních plynů (kyslík) do zdroj. nástěnné rampy ukončený rychlospojkou
Osazení pro jedno lůžko : – 2x kyslík
Přívod el. proudu 230 V/16 A z "MDO" a "DO" slaboproudu a ochranného pospoj. do zdroj. nástěnné rampy
Osazení pro jedno lůžko:
- 2x el. zásuvka DO
- 3x el. zásuvka MDO
- 4x zásuvka ochranného pospojování
- 2x dvojitý datový vývod (RJ45)
- 1x záslepka
- Přívod pro noční osvětlení (ovládané z rampy)
- Přívod pro přímé osvětlení (ovládané od dveří)
- Přívod pro nepřímé osvětlení (ovládané od dveří)
- 1x medilišta (délka 1000mm)
- 1x USB port

SCHÉMA LŮŽKOVÉ RAMPY (LR-P)

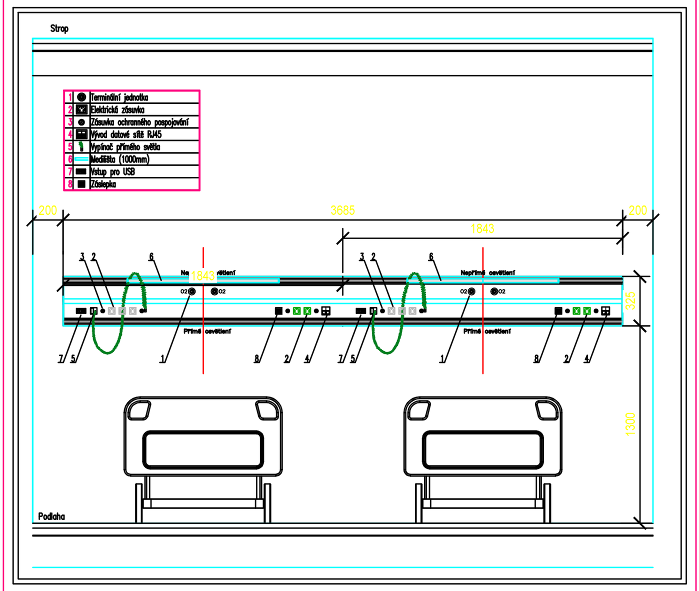

SCHÉMA VENTILOVÉ KRABICE PRO 2 PLYNY (dle ČSN EN 7396-1)

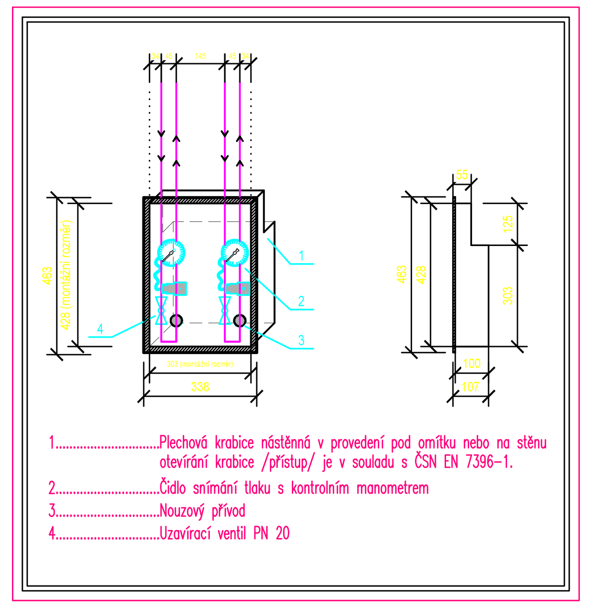

1. Plechová krabice nástěnná v provedení pod omítku nebo na stěnu otevírání krabice /přístup/ je v souladu s ČSN EN 7396-1.
2. Čidlo snímání tlaku s kontrolním manometrem
3. Nouzový přívod
4. Uzavírací ventil PN 20

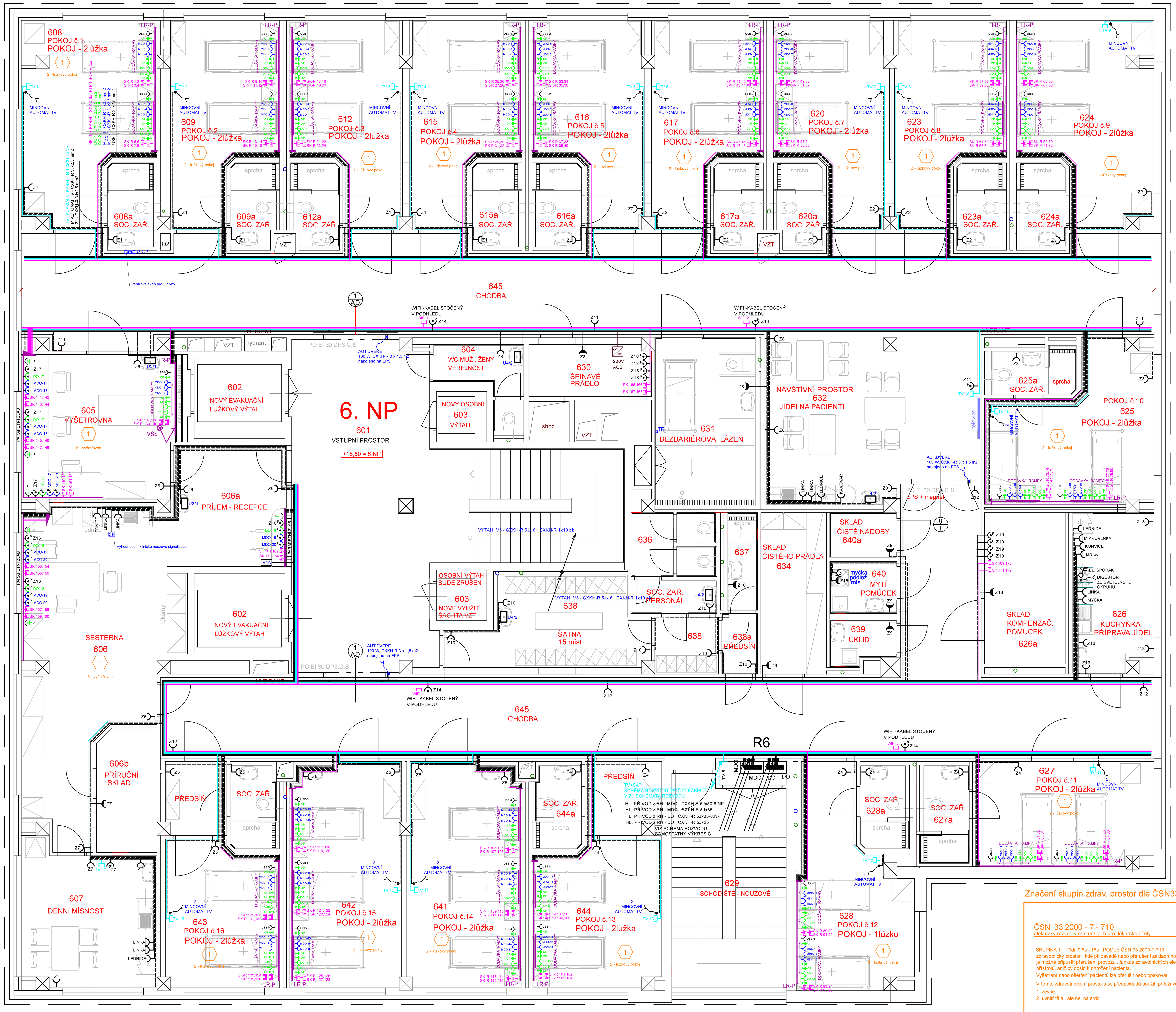

NAPOJENÍ KOMUNIKAČNÍHO ZAŘÍZENÍ PACIENT - SESTRA
NAPÁJECÍ ZDROJ 24V DC / 250V
CXKH-R 3Jx1,5 mm2
DODÁVKA ZPT VIGANTICE

MDC

IDENTIFIKAČNÍ PŘÍSTUPOVÝ SYSTÉM

230V ACS

Značení skupin zdrav. prostor dle ČSN332000-7-710

ČSN 33 2000 - 7 - 710
elektrický rozvod v místnostech pro lékařské účely

SKUPINA 1 - Třída 0,5s - 15s PODLE ČSN 33 2000-7-710
zdravotnický prostor , kde při závadě nebo přerušení základního napájení je možné připustit přerušení provozu , funkce zdravotnických elektrických přístrojů, aniž by došlo k ohrožení pacienta.
Vyšetření nebo ošetření pacientů lze přerušit nebo opakovat.
V tomto zdravotnickém prostoru se předpokládá použití příložných částí :
1. zevně
2. uvnitř těla , ale ne na srdci

1
- 2 - lůžkový pokoj
- 6 - vyšetřovna ,ošetřovna, sesterna
- 9 - hydroterapie
- 10 - fyzioterapie

AUTOMATICKÉ DVEŘE A.T.A. - systém "rekord STA"

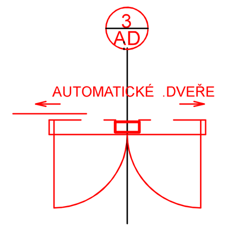

PŘED ZAHÁJENÍM ELEKTROMONTÁŽNÍCH PRACÍ JE NUTNÉ POŽADAVKY DOPŘESNIT S DODAVATELEM AUTOMATICKÝCH DVEŘÍ

POŽADAVKY NA PŘIPRAVENOST :

1. NAPÁJENÍ Z ROZVADĚČE 230V, SAMOSTATNÝ JISTIČ 6A - KABEL CXKH-R 3Jx1,5 mm2
2. EPS (BEZNAPĚŤOVÝ ROZPÍNACÍ KONTAKT) KABEL 2x0,5
5. VNITŘNÍ TLAČÍTKOVÝ SPÍNAČ (PRO ODEMČENÍ UZAMČENÝCH DVEŘÍ PŘI ODCHODU) KABEL 2x2x0,5
6. TELEFON - KABEL 2x2x0,5 BEZHALOGENOVÝ
7. ÚSTŘEDNA ČTECÍHO KARTOVÉHO ZAŘÍZENÍ KABEL 2x2x0,5 (2 ŽÍLY REZERVA)

DODÁVKU ZAJIŠŤUJE SPECIALIZOVANÁ FIRMA

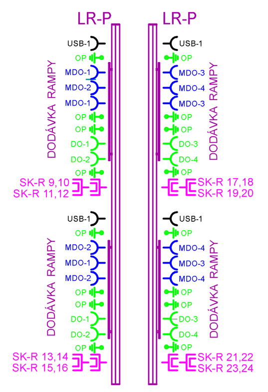

NAD LŮŽKY BUDE OSAZENA INSTALAČNÍ RAMPA S OSVĚTLENÍM A ZÁSUVKAMI KOMPLETNÍ DODÁVKA RAMPY OBSAHUJE SVÍTIDLA, VYPÍNAČE A ZÁSUVKY.

ZÁSUVKY MDO JSOU VŽDY DVA OKRUHY

ZÁSUVKY DO JSOU VŽDY DVA OKRUHY

PŘÍPADNÉ DOPLNĚNÍ PŘEPĚŤOVÝCH OCHRAN BUDE ŘEŠIT INVESTOR PŘI REALIZACI

LEGENDA :

NAD LŮŽKY BUDE OSAZENA INSTALAČNÍ RAMPA S OSVĚTLENÍM A ZÁSUVKAMI KOMPLETNÍ DODÁVKA RAMPY OBSAHUJE SVÍTIDLA, VYPÍNAČE A ZÁSUVKY. DODÁVÁ SPECIALIZOVANÁ FIRMA

ELEKTROINSTALACE SE PROVEDE VODIČI CXKH-R VE ŽLABECH CABLOFIL V PODHLEDU A VE ZDĚNÝCH PŘÍČKÁCH POD OMÍTKOU

VE VÝŠCE PARAPETU , NAD STOLY - INSTALACE NA POVRCHU PARAPETNÍ ŽLABY

- ZÁSUVKA 230V, 16A BARVA BÍLÁ - PRO LINKU A ÚKLID CXKH-R 3Jx2,5 mm2
- MDO / DO — ZÁSUVKA 230V, 16A S VESTAVNOU PŘEPĚŤOVOU OCHRANOU CXKH-R 3Jx2,5 mm2
- DO — NOUZOVÝ ZDROJ BARVA ZELENÁ - "DO" CXKH-R 3Jx2,5 mm2
- MDO — BARVA BÍLÁ - MF (méně důležité obvody "MDO" - chrániče 30mA.) CXKH-R 3Jx2,5 mm2
- U — BARVA BÍLÁ - ZÁSUVKA PRO VYROVNÁNÍ POTENCIÁLU DVOJNÁSOBNÁ CXKH-R 1x6 žž
- SK — BARVA BÍLÁ - POČÍTAČE - ZÁSUVKA DVOJNÁSOBNÁ 2x RJ45; 2 x KABEL - SXKD-6a -FTP-LSOH B2ca
- TV — BARVA BÍLÁ - ZÁSUVKA TV; koaxiální 75 ohmů bezhalogenový
- WIFI — BARVA BÍLÁ - WIFI - ZÁSUVKA JEDNONÁSOBNÁ 1x RJ45; KABEL - SXKD-6E-FTP-LSOH
- ZÁSUVKA 230V, 16A , IP44 CXKH-R 3Jx2,5 mm2
- P — ZÁSUVKA 230V, 16A, S PŘEPĚŤOVOU OCHRANOU BARVA BÍLÁ CXKH-R 3Jx2,5 mm2
- ZÁSUVKA 230V, 16A CXKH-R 3Jx2,5 mm2
- LEDNICE — LEDNICE 230V CXKH-R 3Jx2,5 mm2
- MYČKA — MYČKA 230V, 2,5 kW CXKH-R 3Jx2,5 mm2
- KONVICE — KONVICE 230V, 2,5 kW CXKH-R 3Jx2,5 mm2
- MIKROVLNKA — MIKROVLNKA 230V, 2,5 kW CXKH-R 3Jx2,5 mm2
- KÁVOVAR — KÁVOVAR 230V, 2,5 kW CXKH-R 3Jx2,5 mm2
- EL.SPORÁK , 400V, 8 kW CXKH-R 5Jx2,5 mm2
- MYČKA — MYČKA 400V CXKH-R 5Jx2,5 mm2
- U3/1, U4/2 — U3, U4 - BEZDOTYKOVÉ UMYVADLOVÉ BATERIE NAPÁJECÍ ZDROJ PRO JEDNO UMYVADLO 24V DC CXKH-R 3Jx1,5 mm2 DODÁVKA ZI

DŮLEŽITÉ !!!!
PŘED ZAHÁJENÍM MONTÁŽNÍCH PRACÍ A ODPOJENÍ STÁVAJÍCÍCH KABELŮ JE NUTNÉ PROVĚŘIT JEJICH FUNKČNOST

EL.ROZVODY BUDOU ŘEŠENÉ PODLE ČSN 33 2000-7-710
- PODLE ČSN 33 2000-7-710 JSOU URČENÉ TYPY MÍSTNOSTI

PRACOVNÍ NAPĚTÍ : 3 x 230 / 400 V ~AC - TN-S
OCHRANA PODLE ČSN 33 2000-4-41 ed.3: AUTOMATICKÝM ODPOJENÍM OD ZDROJE, DOPLŇUJÍCÍM POSPOJOVÁNÍM PROUDOVÝMI CHRÁNIČI

REVIZE 30.6.2023

Ičo	Zodp. projektant	Vypracoval	Kreslil	ELINT - CK s.r.o. PROJEKCE Plešivec 296, 381 01 Český Krumlov	
26018799	Vl.Tůmová	Vl.Tůmová	M.Tůmová, DiS.		
Kraj: JČ	Okres: Č.Krumlov		Obec: Č.Krumlov	Číslo zak.	34 - 2021
Investor:	Nemocnice Český Krumlov, a.s.			Arch. číslo	
Název akce:	NEMOCNICE ČESKÝ KRUMLOV - INTERNÍ PAVILON STAVEBNÍ ÚPRAVY 4 - 7. NP			Datum	Červenec 2021
				Formát	18 A4
				Stupeň	DPS
				Měřítko	1:50
Obsah:	D.1.4.4. - ELEKTROINSTALACE + SLABOPROUD INSTALAČNÍ SCHÉMA - ZÁSUVKY 6.NP			Č. kopie	Č.výkresu E21